N[kW]	I[A]	Q[A]	KM1, KM5	KM3	F1 TERMIK
			STYCZNIKI		
5,5	11,5	16	MC-9B	MC-9B	MT-32 SOL 6-9A
7,5	15,5	16	MC-12B	MC-9B	MT-32 SOL 9-13A
11,0	22,5	25	MC-18B	MC-9B	MT-32 SOL 12-18A
15,0	30,0	32	MC-22B	MC-12B	MT-32 SOL 16-22A
18,5	36,0	40	MC-32A	MC-18B	MT-32 SOL 18-25A
22,0	43,0	50	MC-32A	MC-18B	MT-63 24-36A
30,0	58,0	63	MC-40A	MC-22B	MT-63 28-40A
37,0	72,0	80	MC-50A	MC-32A	MT-63 34-50A
45,0	85,0	100	MC-85A	MC-32A	MT-95 45-65A
55,0	104,0	125	MC-85A	MC-40A	MT-95 54-75A
75,0	142,0	160	MC-100A	MC-50A	MT-95 70-95A
90,0	169,0	200	MC-130A	MC-65A	MT-150 80-105A
110,0	204,0	250	MC-150A	MC-85A	MT-150 95-130A
132,0	243,0	250	MC-185A	MC-85A	MT-225 100-160A
160,0	292,0	315	MC-185A	MC-100A	MT-225 120-185A
200,0	368,0	400	MC-225A	MC-150A	MT-225 160-240A
250,0	465,0	500	MC-330A	MC-185A	MT-400 200-330A
315,0	580,0	630	MC-400A	MC-225A	MT-400 260-400A

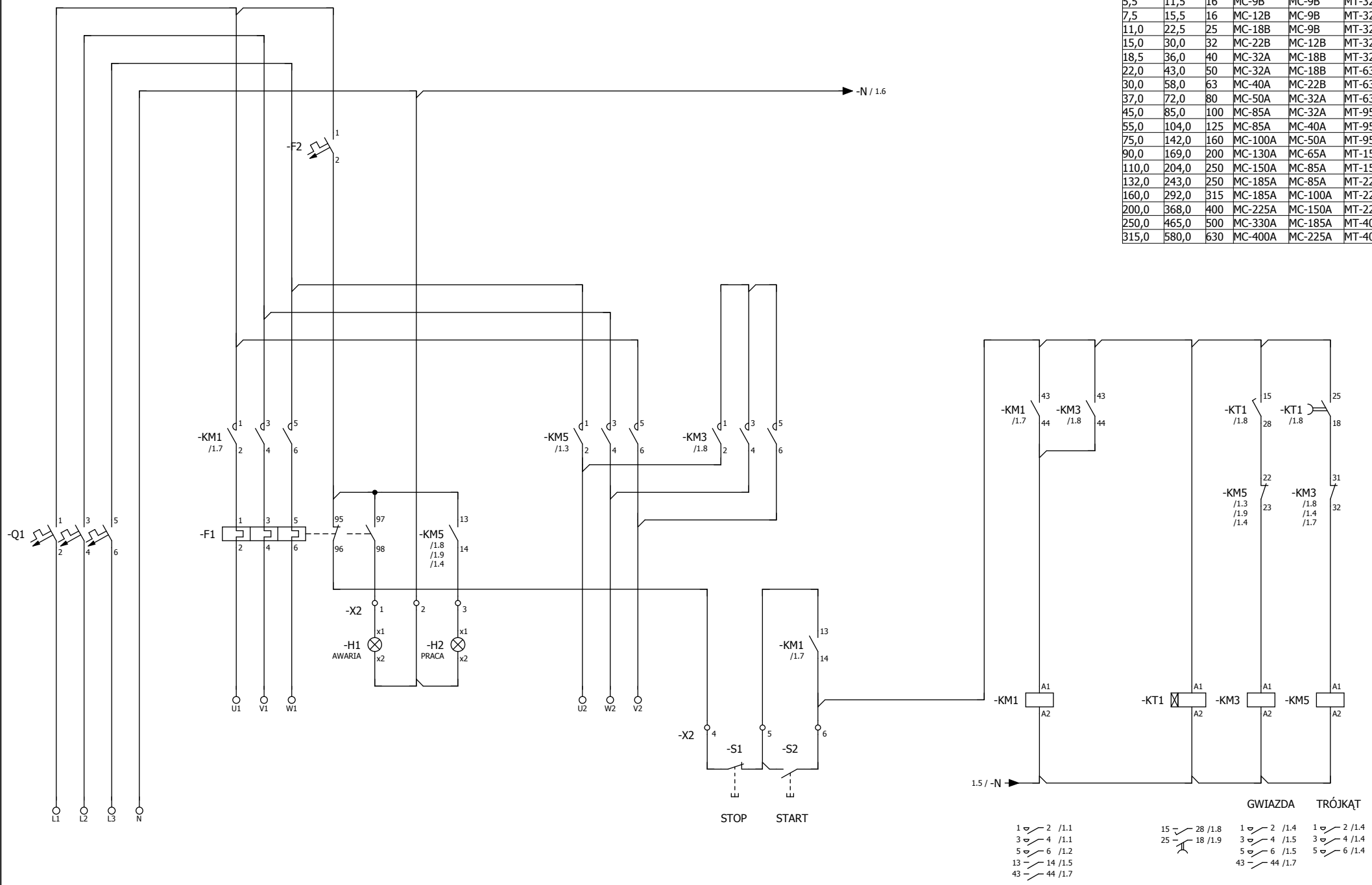

WYKONAWCA	ZAMAWIAJĄCY	OBIEKT / INSTALACJA	OPIS STRONY			NUMER RYSYSUNKU	
	EPLAN Software & Service GmbH & Co. KG	Szablon projektu ze strukturą oznaczeń GB	UKŁAD ROZRUCHU GWIAZDA-TRÓJKĄT	Data	2013-07-25		=
				Projektował			+
				Sprawdz		NUMER PROJEKTU GB_tpl001	STRONA 1
							ILOŚC STRON 1